Miele

TwinSet H 2459 E ACTIVE und Kochfeld KM6003 LPT

Herd mit PerfectClean und 2 Paar FlexiClips zur Kombination mit Elektrokochfeldern.



- 7-Segment-Display mit Versenkknebel – EasyControl
- Besonders leichte Reinigung – PerfectClean-Ausstattung
- Viel Platz und Flexibilität – 76 l Garraumvolumen auf 5 Ebenen
- Schützt vor Verbrennungen – Kühle Front
- Einfaches Handling – 2 Paar FlexiClip-Vollauszüge



EAN: 4002516824275 / Materialnummer: 12604440 /
Alte Materialnummer: 22245920D

Allgemeine Informationen	
Modellbezeichnung	H 2459 E ACTIVE
Materialnummer Hersteller	12604440
EAN-Nummer	4002516824275
Marketingklasse	Silver
Bauform und Design	
Farbe	Obsidianschwarz
Active	•
Versenkbare Knebel	•
Gerätetyp und Design	
Herd	•
Genussvorteile	
Schnellaufheizen	•
Betriebsarten	
Heißluft plus	•
Ober-/Unterhitze	•
Intensivbacken	•
Umluftgrill	•
Grill	•
Unterhitze	•
Auftauen	•
Bedienkomfort	
Display	EasyControl
Tageszeitanzeige	•
Kurzzeitwecker	•
Programmierung Garzeitende	•
Programmierung Garzeitdauer	•
Ist-Temperaturanzeige	•
Soll-Temperaturanzeige	•
Signalton bei Erreichen der Solltemperatur	•
Vorschlagstemperatur	•
Individuelle Einstellungen	•
Effizienz	
Energieeffizienzklasse (A+++ – D)	A+
Leistungsaufnahme im Aus-Zustand in W	0,3
Leistungsaufnahme im Stand-by Modus in W	0,8
Zeitdauer bis automatisches Schalten in Aus-Zustand in min	20
Zeitdauer bis automatisches Schalten in Bereitschaftsbetrieb in min	20
Pflegekomfort	
Garraum mit PerfectClean und katalytischer Rückwand	•
CleanGlass Tür	•
Sicherheit	
Gerätekühlsystem mit kühler Front	•
Sicherheitsausschaltung	•
Inbetriebnahmesperre	•

Burghardt Hausgerätetechnik Kröpelin

Miele

H 2459 E ACTIVE

Herd mit PerfectClean und 2 Paar FlexiClips zur Kombination mit Elektrokochfeldern.



EAN: 4002516824275 / Materialnummer: 12604440 /
Alte Materialnummer: 22245920D

Kochfeldsteuerung	
Kombination mit Elektrokochfeld	•
Technische Daten	
Garraumvolumen in l	76
Anzahl der Einschubebenen	5
Kennzeichnung der Einschubebenen	•
Garraumbeleuchtung	1 Halogen-Spot
Türanschlag	unten
Nischenbreite min. in mm	560
Nischenbreite max. in mm	568
Nischenhöhe min. in mm	600
Nischenhöhe max. in mm	600
Nischentiefe in mm	550
Gerätemaße (B x H x T) in mm	595 x 596 x 568
Gewicht in kg	42,0
Gesamtanschlusswert in kW	11,30
Spannung in V	220 - 240
Frequenz in Hz	50
Absicherung in A	16
Phasenanzahl	3
Leuchtmittel tauschen	Kunde
Mitgeliefertes Zubehör	
Universalblech mit PerfectClean HUBB 71	1
Back- und Bratrost	1
FlexiClip-Vollauszug HFC 70-C (Paar)	2
Herausnehmbare Aufnahmegitter (Paar)	1

Burghardt Haustechnik Kröpelin

H 2459 E ACTIVE

Herd mit PerfectClean und 2 Paar FlexiClips zur Kombination mit Elektrokochfeldern.

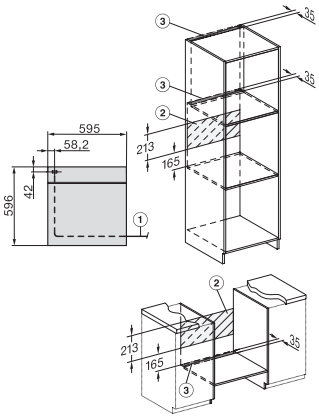

Installation H7000 XL, Skizze

1) Netzanschlussleitung, L=1500 mm, 2) In diesem Bereich kein Anschluss, 3) Lüftungsausschnitt min. 150 cm²

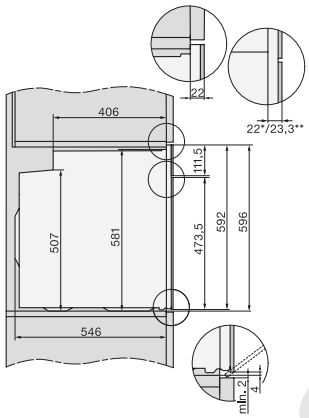

Seitenansicht H7000 XL, Skizze

22 mm – Glas, 23,3 mm – Edelstahl

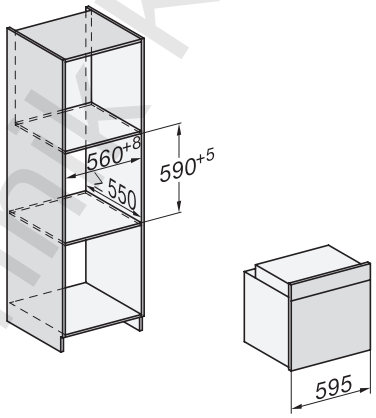

Einbau H7000 XL, Skizze

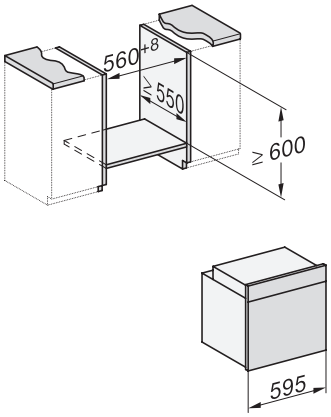

Einbau H7000 XL Unterbau, Skizze

Wenn der Backofen unter einem Kochfeld eingebaut werden soll, beachten Sie die Hinweise zum Einbau des Kochfeldes sowie die Einbauhöhe des Kochfeldes.

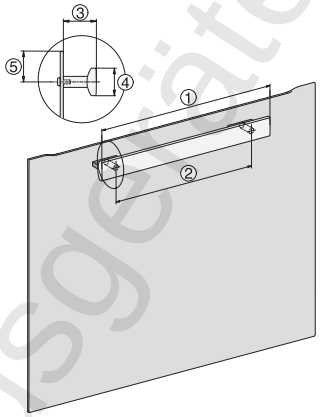

H226x-1B/BP/E/EP/I/IP, H24xx Skizze

1) 400 mm, 2) 360 mm, 3) 42 mm, 4) 27 mm, 5) 32.5 mm

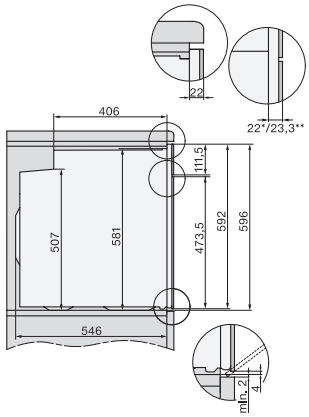

Seitenansicht H7000 XL Unterbau, Skizze

22 mm – Glas, 23,3 mm – Edelstahl

Burghardt Hausgerätetechnik kröpelin

KM 6003 LPT
Herdgesteuertes Elektrokochfeld
mit 1 Koch-/Bräterzone und 1 Vario-Kochzone für flexibelste Nutzungen.



- Ansprechendes Design – 574 mm breit mit umlaufendem Rahmen
- Besonders flexibel – 4 Kochzonen inkl. 1 Bräter- und 1 Vario-Zone
- Sicher – Restwärmeanzeige für jede Kochzone

EAN: 4002514359533 / Materialnummer: 07077470 / Alte Materialnummer: 26600352D

Allgemeine Informationen	
Modellbezeichnung	KM 6003 LPT
Materialnummer Hersteller	07077470
EAN-Nummer	4002514359533
Marketingklasse	Silver
Beheizungsart	
Beheizungsart	Elektro
Bauform	
Kombiniert mit Herd	•
Design	
Elegante Glaskeramikoberfläche	•
Farbe der Glaskeramik	Schwarz
Umlaufender Edelstahlrahmen	•
Bedruckungsdesign	LightPrint
Aufliegender Einbau	•
Kochzonenausstattung	
Anzahl der Kochzonen	4
1. Kochzone / Kochbereich	
Position	vorne links
Art	Vario-Kochzone
Größe in mm	Ø 120 / Ø 210
Max. Leistung in W	750/2200
2. Kochzone / Kochbereich	
Position	hinten links
Art	Einkreis-Kochzone
Größe in mm	Ø 145
Max. Leistung in W	1200
3. Kochzone / Kochbereich	
Position	hinten rechts
Art	Koch-/Bräterzone
Größe in mm	Ø 170 / 170x265
Max. Leistung in W	1500/2400
4. Kochzone / Kochbereich	
Position	vorne rechts
Art	Einkreis-Kochzone
Größe in mm	Ø 145
Max. Leistung in W	1200
Bedienkomfort	
Kochzonenerweiterung	•
Displayfarbe	Rot
Bedienung über Knebel	•
Effizienz	
Restwärmenutzung	•
Pflegekomfort	
Leicht zu reinigende Glaskeramik	•
Sicherheit	
Restwärmeanzeige	•

Weitere Informationen zum Produkt finden Sie hier:
http://www.miele.de

Burghardt Haushaltgeräte Technik Kröpelin

KM 6003 LPT
Herdgesteuertes Elektrokochfeld
mit 1 Koch-/Bräterzone und 1 Vario-Kochzone für flexibelste Nutzungen.



EAN: 4002514359533 / Materialnummer: 07077470 / Alte Materialnummer: 26600352D

Technische Daten	
Abmessungen (H x B x T) in mm	40 x 574 x 514
Abmessungen in mm (Breite)	574
Abmessungen in mm (Höhe)	40
Abmessungen in mm (Tiefe)	514
Ausschnittmaße in mm (Breite) bei aufliegendem Einbau	560 mm
Ausschnittmaße in mm (Tiefe) bei aufliegendem Einbau	500 mm
Gewicht in kg	8
Gesamtanschlusswert in kW	7,00 - 7,60
Spannung in V	230 - 240
Frequenz in Hz	50 - 60
Mitgeliefertes Zubehör	
Glasschaber	•
Anschlusskabel	•

Burghardt Hausgerätetechnik Kröpelin

KM 6003 LPT

Herdgesteuertes Elektrokochfeld

mit 1 Koch-/Bräterzone und 1 Vario-Kochzone für flexibelste Nutzungen.

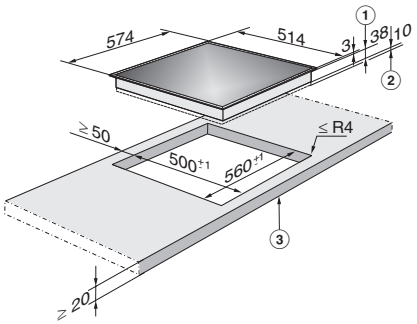

KM 6002 LPT/KM 6003 LPT, KM 6006 (Skizze)

1. Einbau-Höhe, 2. Raum für Befestigungselemente und Leitungszuführung, 3. vorn

Burghardt Hausgerätetechnik Kröpelin