TwinSet H 2459 I ACTIVE und Kochfeld KM7061 FR

Herd mit PerfectClean und 2 Paar FlexiClips zur Kombination mit Induktionskochfeldern.



- 7-Segment-Display mit Versenkknebel – EasyControl
- Besonders leichte Reinigung – PerfectClean-Ausstattung
- Viel Platz und Flexibilität – 76 l Garraumvolumen auf 5 Ebenen
- Schützt vor Verbrennungen – Kühle Front
- Einfaches Handling – 2 Paar FlexiClip-Vollauszüge



EAN: 4002516824282 / Materialnummer: 12604450 /
Alte Materialnummer: 22245922D

Allgemeine Informationen	
Modellbezeichnung	H 2459 I ACTIVE
Materialnummer Hersteller	12604450
EAN-Nummer	4002516824282
Marketingklasse	Silver
Bauform und Design	
Farbe	Obsidianschwarz
Active	•
Versenkbare Knebel	•
Gerätetyp und Design	
Herd	•
Genussvorteile	
Schnellaufheizen	•
Betriebsarten	
Heißluft plus	•
Ober-/Unterhitze	•
Intensivbacken	•
Umluftgrill	•
Grill	•
Unterhitze	•
Auftauen	•
Bedienkomfort	
Display	EasyControl
Tageszeitanzeige	•
Kurzzeitwecker	•
Programmierung Garzeitende	•
Programmierung Garzeitdauer	•
Ist-Temperaturanzeige	•
Soll-Temperaturanzeige	•
Signalton bei Erreichen der Solltemperatur	•
Vorschlagstemperatur	•
Individuelle Einstellungen	•
Effizienz	
Energieeffizienzklasse (A+++ – D)	A+
Leistungsaufnahme im Aus-Zustand in W	0,3
Leistungsaufnahme im Stand-by Modus in W	0,8
Zeitdauer bis automatisches Schalten in Aus-Zustand in min	20
Zeitdauer bis automatisches Schalten in Bereitschaftsbetrieb in min	20
Pflegekomfort	
Garraum mit PerfectClean und katalytischer Rückwand	•
CleanGlass Tür	•
Sicherheit	
Gerätekühlsystem mit kühler Front	•
Sicherheitsausschaltung	•
Inbetriebnahmesperre	•

Burghardt Haushaltgeräte Technik Kröpelin

Miele

H 2459 I ACTIVE

Herd mit PerfectClean und 2 Paar FlexiClips zur Kombination mit Induktionskochfeldern.



EAN: 4002516824282 / Materialnummer: 12604450 /
Alte Materialnummer: 22245922D

Kochfeldsteuerung	
Ankochautomatik	•
Kombination mit Induktions-Kochfeld	•
Technische Daten	
Garraumvolumen in l	76
Anzahl der Einschubebenen	5
Kennzeichnung der Einschubebenen	•
Garraumbeleuchtung	1 Halogen-Spot
Türanschlag	unten
Nischenbreite min. in mm	560
Nischenbreite max. in mm	568
Nischenhöhe min. in mm	600
Nischenhöhe max. in mm	600
Nischentiefe in mm	550
Gerätemaße (B x H x T) in mm	595 x 596 x 568
Gewicht in kg	42,0
Gesamtanschlusswert in kW	10,90
Spannung in V	220 - 240
Frequenz in Hz	50
Absicherung in A	16
Phasenanzahl	3
Leuchtmittel tauschen	Kunde
Mitgeliefertes Zubehör	
Universalblech mit PerfectClean HUBB 71	1
Back- und Bratrost	1
FlexiClip-Vollauszug HFC 70-C (Paar)	2
Herausnehmbare Aufnahmegitter (Paar)	1

Burghardt Hausgerätetechnik Kröpelin

H 2459 I ACTIVE

Herd mit PerfectClean und 2 Paar FlexiClips zur Kombination mit Induktionskochfeldern.

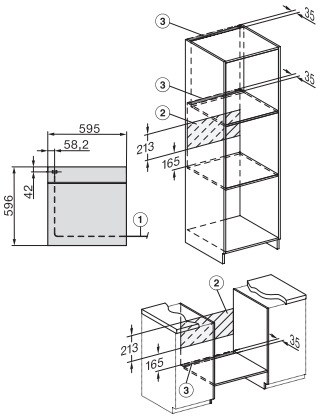

Installation H7000 XL, Skizze

1) Netzanschlussleitung, L=1500 mm, 2) In diesem Bereich kein Anschluss, 3) Lüftungsausschnitt min. 150 cm²

Seitenansicht H7000 XL, Skizze

22 mm – Glas, 23,3 mm – Edelstahl

Einbau H7000 XL, Skizze

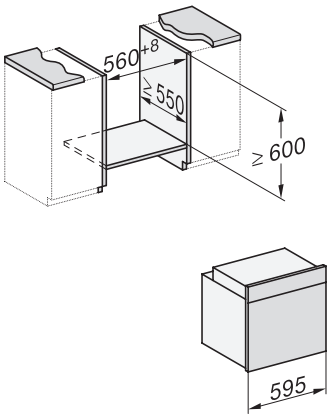

Einbau H7000 XL Unterbau, Skizze

Wenn der Backofen unter einem Kochfeld eingebaut werden soll, beachten Sie die Hinweise zum Einbau des Kochfeldes sowie die Einbauhöhe des Kochfeldes.

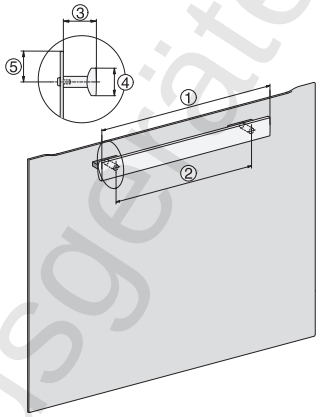

H226x-1B/BP/E/EP/I/IP, H24xx Skizze

1) 400 mm, 2) 360 mm, 3) 42 mm, 4) 27 mm, 5) 32.5 mm

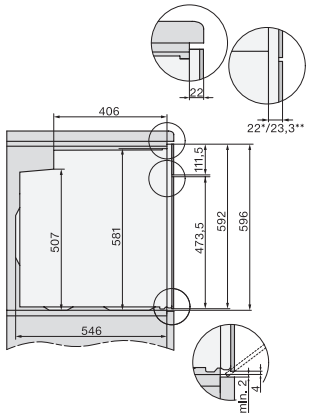

Seitenansicht H7000 XL Unterbau, Skizze

22 mm – Glas, 23,3 mm – Edelstahl

Burghardt Hausgerätetechnik kröpelin

KM 7061 FR
Herdgesteuertes Induktionskochfeld
626 mm | 4 Einzelkochzonen



- Bedienung über Knebel am Herd und Anzeige auf dem Kochfeld
- 4 einzelne Kochzonen in unterschiedlichen Größen
- In 626 mm Breite mit Edelstahlrahmen für aufliegenden Einbau

EAN: 4002516719861 / Materialnummer: 12337590 / Alte Materialnummer: 26706110D

Allgemeine Informationen	
Modellbezeichnung	KM 7061 FR
Materialnummer Hersteller	12337590
EAN-Nummer	4002516719861
Marketingklasse	Silver
Beheizungsart	
Beheizungsart	Induktion
Bauform	
Kombiniert mit Herd	•
Design	
Elegante Glaskeramikoberfläche	•
Farbe der Glaskeramik	Schwarz
Umlaufender Edelstahlrahmen	•
Aufliegender Einbau	•
Kochzonenausstattung	
Anzahl der Kochzonen	4
Anzahl der Kochbereiche	0
Maximale Anzahl Kochgeschirre	4
1. Kochzone / Kochbereich	
Position	vorne links
Art	Vario-Kochzone
Größe in mm	Ø 110-220
Max. Booster-Leistung in W	3000
Max. Leistung in W	2300
2. Kochzone / Kochbereich	
Position	hinten links
Art	Vario-Kochzone
Größe in mm	Ø 90-160
Max. Booster-Leistung in W	1850
Max. Leistung in W	1350
3. Kochzone / Kochbereich	
Position	hinten rechts
Art	Vario-Kochzone
Größe in mm	Ø 100-190
Max. Booster-Leistung in W	2100
Max. Leistung in W	1400
4. Kochzone / Kochbereich	
Position	vorne rechts
Art	Vario-Kochzone
Größe in mm	Ø 100-190
Max. Booster-Leistung in W	2100
Max. Leistung in W	1400
Bedienkomfort	
Topf- und Topfgrößenerkennung	•
Displayfarbe	Gelb
Ankochautomatik	•
Warmhalten	•
Bedienung über Knebel	•

Burghardt Hausgerätetechnik Kröpelin

KM 7061 FR
Herdgesteuertes Induktionskochfeld
626 mm | 4 Einzelkochzonen



EAN: 4002516719861 / Materialnummer: 12337590 / Alte Materialnummer: 26706110D

Pflegekomfort	
Leicht zu reinigende Glaskeramik	•
Sicherheit	
Sicherheitsausschaltung	•
Inbetriebnahmesperre	•
Integriertes Kühlgebläse	•
Überhitzungsschutz	•
Restwärmeanzeige	•
Technische Daten	
Abmessungen (B x H x T) in mm	626 x 55 x 526
Abmessungen in mm (Breite)	626
Abmessungen in mm (Höhe)	55
Abmessungen in mm (Tiefe)	526
Einbauhöhe mit Anschlusskasten in mm	48
Ausschnittmaße in mm (Breite) bei aufliegendem Einbau	560 mm
Ausschnittmaße in mm (Tiefe) bei aufliegendem Einbau	490 mm
Gewicht in kg	11
Gesamtanschlusswert in kW	7,30
Spannung in V	230
Frequenz in Hz	50 - 60

Burghardt Hausgerätetechnik Kröpelin

KM 7061 FR
Herdgesteuertes Induktionskochfeld
626 mm | 4 Einzelkochzonen

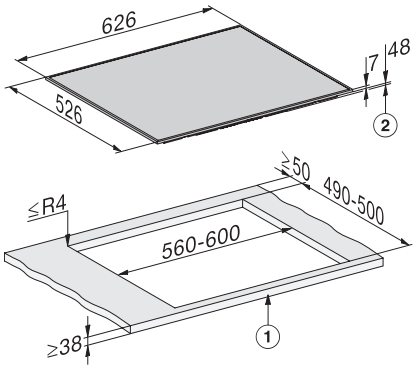

KM7061FR, KM7062FR, KM7063FR, aufliegend,
(*Fußnote) Skizze

1) vorn, 2) Einbauhöhe

Burghardt Hausgerätetechnik Kröpelin