AEG

Einbaukühlschrank / 880 mm / 4-Sterne-Gefrierfach / 118 L / Festtür

TF5OS882DF



AEG Kühlschrank der Serie 5000 OptiSpace
Der 5000 OptiSpace Kühlschrank bietet zahlreiche Aufbewahrungsmöglichkeiten mit reichlich Platz zwischen den Glasablagen. Alle Ablagen lassen sich leicht herausnehmen und ganz nach deinen Anforderungen wieder einsetzen - für eine mühelose und praktische Lagerung.

Einbaukühlschrank / 4-Sterne-Gefrierfach / 88 x 56 cm / Festtür / D

Produktvorteile & Ausstattung



OptiSpace: Individuell verstellbare Glasablagen
OptiSpace ermöglicht dir eine flexible Nutzung des Kühlraums. Einfach die Glasablagen herausnehmen und deinen Bedürfnissen entsprechend anordnen – beispielsweise für die Lagerung von hohen Gegenständen wie Torten oder großen Töpfen. Zudem erleichtert dir die Entnahmen der Ablagen die Reinigung des



4-Sterne-Gefrierfach: Kalte -18° C, sogar im Inneren des Kühlschranks
Sichere Tiefkühlung auch im Inneren des Kühlschranks. Das 4-Sterne-Gefrierfach erreicht -18° C und ist perfekt für kleinere Lebensmittelmengen oder Fertiggerichte.



TouchControl-Bedienelement: Ermöglicht präzise Funktionskontrolle
Das reaktionsschnelle und übersichtlichen Display mit TouchControl-Bedienelement ermöglicht es dir ganz einfach die Temperatur sowie andere Kühlungsfunktionen exakt einzustellen.



FlexiShelf: Flexible Anpassung an hohe Lebensmittel mit nur einem Handgriff
Erlebe eine flexible Aufbewahrung im Kühlschrank mit FlexiShelf. Der vordere Teil der Glasablage lässt sich mühelos unter das hintere schieben, um Platz für größere Lebensmittel zu schaffen.



LED-Innenbeleuchtung – Gute Sicht bis in jeden Winkel
Die LED-Innenbeleuchtung erzeugt ein dezentes, sanftes Licht und sorgt für eine gleichmäßige Ausleuchtung des gesamten Innenraums.

- Einbaukühlschrank mit 4-Sterne-Gefrierfach Gefrierfach, 880 mm Nischenhöhe, LED seitlich mit Aufhellungseffekt im Kühlraum
- Festtür-Technik
- Display mit Touch Control
- Elektronische Temperaturregelung
- COOLMATIC* zum schnellen Kühlen frischer Lebensmittel
- FROSTMATIC für schnelles und schonendes Gefrieren
- Obst- und Gemüseschubladen: 1
- Anzahl Abstellböden: 2, davon 1 teilbar
- Eine teilbare FlexiShelf-Glas-Ablage

Burghardt Hausgerätetechnik Kröpelin

AEG

Einbaukühlschrank / 880 mm / 4-Sterne-Gefrierfach / 118 L / Festtür

TF5OS882DF

Technische Daten

PNC	933 020 592
EPREL Registrierungscode	2384314
EAN-Nummer	7333394127019
Energieeffizienzklasse	D
Jährlicher Energieverbrauch in kWh	114
Gesamtnutzinhalt (Liter)	118
Gesamtnutzinhalt Kühlfächer (Liter)	104
Gesamtnutzinhalt ****-Tiefkühlfächer (Liter)	14
Gefriervermögen (kg/24Std.)	2.6
Luftschallemissionsklasse	B
Luftschallemission in dB(A) re 1 pW	35
Lagerzeit bei Störung (Std.)	9
Klimaklasse	SN-N-ST
Gerätehöhe (mm)	873
Gerätebreite (mm)	556
Gerätetiefe ohne Überstand (mm)	549
Einbauhöhe (mm)	880
Einbaubreite (mm)	560
Einbautiefe (mm)	550
Farbe	Weiß
Rolle	Füße
Türanschlag	rechts, wechselbar
Anschlusswert (Watt)	100
Volt	230-240

Absicherung (A)	10
Frequenz (Hz)	50
Temperaturwarnung	nein
Tür-Offen-Alarm	optischer, akustischer
Kabellänge (m)	2,4
Bruttogewicht (kg)	34.22

PSGBRE130D000003

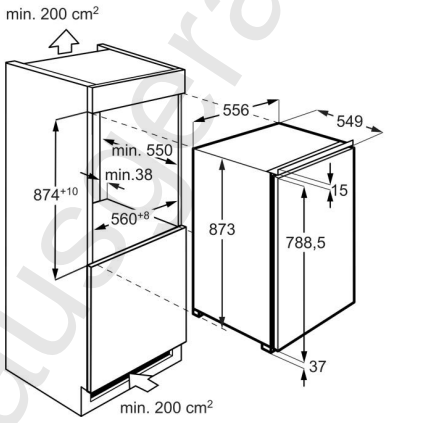

Burghardt Hausgerätetechnik Kröpelin