AEG

Einbaukühlschrank / 880 mm / 4-Sterne-Gefrierfach / 124 L / Schlepptür

TF5OS882DS



AEG Kühlschrank der Serie 5000 OptiSpace
Der 5000 OptiSpace Kühlschrank bietet zahlreiche Aufbewahrungsmöglichkeiten mit reichlich Platz zwischen den Glasablagen. Alle Ablagen lassen sich leicht herausnehmen und ganz nach deinen Anforderungen wieder einsetzen - für eine mühelose und praktische Lagerung.

Einbaukühlschrank / 4-Sterne-Gefrierfach / 88 x 56 cm / Schlepptür / D

Produktvorteile & Ausstattung



OptiSpace: Individuell verstellbare Glasablagen
OptiSpace ermöglicht dir eine flexible Nutzung des Kühlraums. Einfach die Glasablagen herausnehmen und deinen Bedürfnissen entsprechend anordnen – beispielsweise für die Lagerung von hohen Gegenständen wie Torten oder großen Töpfen. Zudem erleichtert dir die Entnahmen der Ablagen die Reinigung des



4-Sterne-Gefrierfach: Kalte -18° C, sogar im Inneren des Kühlschranks
Sichere Tiefkühlung auch im Inneren des Kühlschranks. Das 4-Sterne-Gefrierfach erreicht -18° C und ist perfekt für kleinere Lebensmittelmengen oder Fertiggerichte.

Integrierte elektrische Steuerung: Für präzises Kühlen
Die integrierte elektronische Steuerung ermöglicht eine präzise Einstellung der Kühlungsfunktionen. LED-Anzeigen zeigen die Temperatureinstellung deutlich an, sodass du bequem die richtige Temperatur für deine Lebensmittel einstellen kannst.



LED-Innenbeleuchtung – Gute Sicht bis in jeden Winkel
Die LED-Innenbeleuchtung erzeugt ein dezentes, sanftes Licht und sorgt für eine gleichmäßige Ausleuchtung des gesamten Innenraums.



Gemüseschublade: Auch langes Gemüse lagern
Endlich genug Platz für Gemüse. Geräumiges Verstauen von Lauch, Stangensellerie und anderen Gemüsesorten.

- Einbaukühlschrank mit 4-Sterne-Gefrierfach Gefrierfach, 880 mm Nischenhöhe, LED seitlich im Kühlraum
- Schlepptür-Technik
- Elektronische Temperaturregelung
- COOLMATIC* zum schnellen Kühlen frischer Lebensmittel
- Obst- und Gemüseschubladen: 1
- Anzahl Abstellböden: 2

Burghardt Haushaltgerätetechnik Kröpelin

AEG

Einbaukühlschrank / 880 mm / 4-Sterne-Gefrierfach / 124 L / Schlepptür

TF5OS882DS

Technische Daten

PNC	933 031 102	Frequenz (Hz)	50
EPREL Registrierungscode	2062557	Temperaturwarnung	nein
EAN-Nummer	7333394079073	Tür-Offen-Alarm	nein
Energieeffizienzklasse	D	Kabellänge (m)	2,4
Jährlicher Energieverbrauch in kWh	114	Bruttogewicht (kg)	34
Gesamtnutzinhalt (Liter)	124	Nettogewicht (kg)	32
Gesamtnutzinhalt Kühlfächer (Liter)	110		
Gesamtnutzinhalt ****-Tiefkühlfächer (Liter)	14		
Gefriervermögen (kg/24Std.)	2.6		
Luftschallemissionsklasse	C		
Luftschallemission in dB(A) re 1 pW	36		
Lagerzeit bei Störung (Std.)	9.5		
Klimaklasse	SN-N-ST		
Gerätehöhe (mm)	873		
Gerätebreite (mm)	548		
Gerätetiefe ohne Überstand (mm)	549		
Einbauhöhe (mm)	880		
Einbaubreite (mm)	560		
Einbautiefe (mm)	550		
Farbe	Weiß		
Türanschlag	rechts, wechselbar		
Anschlusswert (Watt)	100		
Volt	220-240		
Absicherung (A)	10		

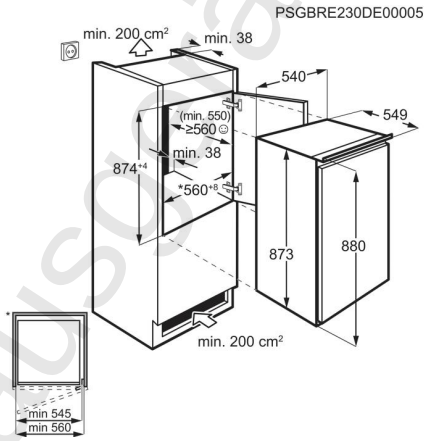

Burghardt Haushaltstechnik Krönein