Miele

G 5833 SCi Active Plus E
Integrierter Geschirrspüler
A I 43 dB I Besteckschublade I ExtraComfort Körbe I QuickPowerWash I AutoOpen



EAN: 4002516903956 / Materialnummer: 12845990 / Alte Materialnummer: 21583357D

- Getestet auf 20 Jahre Lebensdauer*
- Höchste Energieeffizienzklasse A – Sie sparen Energie und schonen die Umwelt
- Komfortabel, gute Ergebnisse und optimal für Ihren Alltag – ExtraComfort Körbe
- Unser Raumwunder – Die 3D-MultiFlex-Schublade mit mehr Platz für Ihr Besteck
- Beste Ergebnisse in weniger als einer Stunde – QuickPowerWash
- Alles restlos trocken – Die Miele AutoOpen-Trocknung

* Während der Entwicklungsphase der Geschirrspülerserien G 5000 und G 7000 hat Miele Modelle & Kernkomponenten mit 5.600 Spülgängen (= 280 Spülgänge im Jahr über einen Zeitraum von 20 Jahren) in div. Programmen getestet. Mehr unter: miele.com/20years



Allgemeine Informationen	
Modellbezeichnung	G 5833 SCi Active Plus E
Materialnummer Hersteller	12845990
EAN-Nummer	4002516903956
Marketingklasse	Silver
Bauart	
Integrierte Geschirrspüler	•
60er Geschirrspüler	•
Design	
Blendenfarbe	Edelstahl CleanSteel
Blendenausführung	Gerade Blende
Bedienungsart	Programmwahltaste
Display	7-Segment Display
Displayfarbe	Weiß
Komfort	
Türschließhilfe	ComfortClose
Restzeitanzeige	•
Startvorwahl bis zu 24 h	•
Funktionskontrolle	Display
Effizienz	
Energieeffizienzklasse (A-G)	A
Wasserverbrauch im Programm Automatic in l ab	6,0
Wasserverbrauch des Eco-Programms in Liter pro Programmdurchlauf (Zyklus)	8,2
Stromverbrauch im Programm ECO in kWh	0,54
Energieverbrauch des Eco-Programms in kWh bei 100 Programmdurchläufen (Zyklen)	54
Verbrauchswert Warmwasseranschluss im Programm ECO in kWh	0,30
Dauer des Eco-Programms in Minuten	258
Leistungsaufnahme bei Zeitvorwahl in W	1,00
Leistungsaufnahme im Aus-Zustand in W	0,30
Leistungsaufnahme im Bereitschaftszustand in W	0,30
Anzahl Maßgedecke	14
Geräuschemissionsklasse	B
Geräuschemission in dB(A)	43
Geprüfte Hygiene	•
Warmwasseranschluss	•
Halbe Beladung	•
Ergebnisqualität	
Frischwasserspüler	•
AutoOpen-Trocknung	•
Wasser-Enthärtungssystem	Allbereichsenthärter bis 70°dH, Bedarfsgerechter Salzverbrauch, BrilliantGlass Care
BrilliantGlassCare	•
Spülprogramme	
QuickPowerWash	•

Weitere Informationen zum Produkt finden Sie hier:
http://www.miele.de

Burghardt Hausgerätetechnik Kröpelin

Miele

G 5833 SCi Active Plus E
Integrierter Geschirrspüler
A I 43 dB I Besteckschublade I ExtraComfort Körbe I QuickPowerWash I AutoOpen



EAN: 4002516903956 / Materialnummer: 12845990 / Alte Materialnummer: 21583357D

ECO	•
Automatic	•
Intensiv 75°C	•
Fein	•
Spüloptionen	
Quick	•
Extra sauber	•
Extra trocken	•
Korbgestaltung	
Besteckunterbringung	3D-MultiFlex-Schublade
FlexCare-Gläserhalter	2
FlexCare-Tassenauflage	1
Korbgestaltung	ExtraComfort P
Sicherheit	
Waterproof-System	•
Kindersicherung	•
Technische Daten	
Nischenbreite minimal in mm	600
Nischenbreite maximal in mm	600
Nischenhöhe minimal in mm	805
Nischenhöhe maximal in mm	870
Nischentiefe in mm	570
Gerätebreite in mm	598
Gerätehöhe in mm	805
Gerätetiefe in mm	570
Gerätetiefe bei geöffneter Tür in cm	116,5
Nettogewicht in kg	44,7
Gesamtanschlusswert in kW	2,00
Spannung in V	230
Absicherung in A	10
Phasenanzahl	1
Elektrische Frequenz Standard	50
Länge Wasserzulaufschlauch in m	1,50
Länge Wasserablaufschlauch in m	1,50
Länge der elektrischen Zuleitung in m	1,70
Min. Frontplattengewicht in kg	3,0
Max. Frontplattengewicht in kg	10,0
[über Kundendienst nachrüstbar auf min.]	9,0
[über Kundendienst nachrüstbar auf max.]	19,0
Mitgeliefertes Zubehör	
Gutschein 1 x Packung UltraTabs (20 Stück) oder 3 Packungen (je 60 Stück) zu einem Sonderpreis	•

Burghardt Haustechnik Kröpelin

Miele

G 5833 SCi Active Plus E
Integrierter Geschirrspüler
A I 43 dB I Besteckschublade I ExtraComfort Körbe I QuickPowerWash I AutoOpen

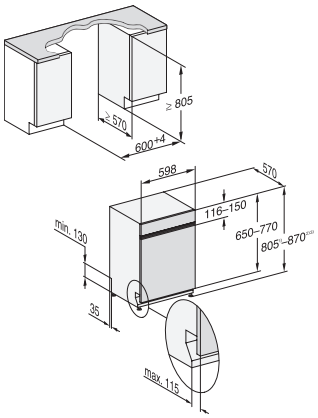

G7000, integrierbare G, 60cm (Skizze)

1) Sockelhöhe 35-155 mm, , 2) Sockelhöhe 100-220 mm, , 3) Gerätehöhe max. 930 mm mit Umbausatz Sockelhöhe-1 (Mat.-Nr. 6.394.761)

Burghardt Hausgerätetechnik Kröpelin