CVA 7440
Einbau-Kaffeevollautomat
im kombinierbaren Design mit patentiertem CupSensor für höchsten Kaffeegenuss.



- Großes Klartextdisplay mit Sensorbedienung – DirectSensor
- Perfekt positioniert: Dank des patentierten CupSensors
- Zeitgleiche Zubereitung per Knopfdruck – OneTouch for Two
- Immer frisch gemahlen – AromaticSystemFresh
- Komfortabel bewirten – Für größere Mengen – Kannenfunktion

EAN: 4002516139843 / Materialnummer: 11164100 / Alte Materialnummer: 29744040D

Allgemeine Informationen	
Modellbezeichnung	CVA 7440
Materialnummer Hersteller	11164100
EAN-Nummer	4002516139843
Marketingklasse	Gold
Bauform und Design	
Einbau-Kaffeevollautomat mit Bohnensystem	•
PureLine	•
Farbe	Edelstahl/CleanSteel
Genussvorteile	
AromaticSystemFresh	•
OneTouch Zubereitung	•
OneTouch for Two Zubereitung	•
DoubleShot	•
Genießerprofile programmierbar	10
Kegelmahlwerk zur Erhaltung des Geschmacks	•
Mahlgrad einstellbar	•
Mahlmenge programmierbar	•
Wassermenge programmierbar	•
Wassertemperatur programmierbar	•
Milchmenge programmierbar	•
Milchschaummenge programmierbar	•
Vorbrühen programmierbar	•
TeaTimer	•
Bedienkomfort	
Vernetzung Miele@home	•
Display	DirectSensor
CupSensor	•
PerformanceMode	•
EasyClickMilchgefäß	•
ComfortDoor	•
Versteckter Türgriff	•
BrilliantLight	•
Expertenmodus	•
MultiLingua	•
Anzahl Bohnensorten	1
Anzahl Bohnenbehälter	2
Fassungsvermögen Bohnenbehälter A in g	300
Fassungsvermögen Bohnenbehälter B in g	300
Fassungsvermögen Bohnenbehälter gesamt in g	600
Entnehmbare Bohnenbehälter	•
Fassungsvermögen Wassertank in l	2,7
Fassungsvermögen Milchbehälter in l	0,7
Fassungsvermögen Restebehälter in Stück	17
Fassungsvermögen Abtropfschale in l	1,6
Leicht zugängliche Versorgungsbehälter	•
Tageszeitanzeige	•
Uhrzeitsynchronisation	•

Weitere Informationen zum Produkt finden Sie hier:
http://www.miele.de

Burghardt Hausgerätetechnik Kröpelin

CVA 7440
Einbau-Kaffeevollautomat
im kombinierbaren Design mit patentiertem CupSensor für höchsten Kaffeegenuss.



EAN: 4002516139843 / Materialnummer: 11164100 / Alte Materialnummer: 29744040D

Anzeige Datum	•
Einschaltzeit programmierbar	•
Ausschaltzeit programmierbar	•
Stand-by-Zeit programmierbar	•
Individuelle Einstellungen	•
Smart Extras	
Push-Nachrichten	•
Smart Extras	
BaristaAssistant	•
Genießerprofile	•
MobileStart	•
AI Diagnostics	•
RemoteUpdate	•
Smart Home Integration	•
Getränkespezialitäten	
Wählbare Getränkemengen in ml	20-300
Ristretto einfach	•
Ristretto doppelt	•
Espresso einfach	•
Espresso doppelt	•
Kaffee einfach	•
Kaffee doppelt	•
Kaffee lang einfach	•
Kaffee lang doppelt	•
Cappuccino einfach	•
Heiße Milch einfach	•
Heiße Milch doppelt	•
Milchschaum einfach	•
Milchschaum doppelt	•
Espresso Macchiato einfach	•
Espresso Macchiato doppelt	•
Cappuccino Italiano einfach	•
Cappuccino Italiano doppelt	•
Flat white einfach	•
Flat white doppelt	•
Café au lait einfach	•
Café au lait doppelt	•
Caffè Latte einfach	•
Caffè Latte doppelt	•
Caffè americano einfach	•
Caffè americano doppelt	•
Long black einfach	•
Long black doppelt	•
Warmwasser einfach	•
Warmwasser doppelt	•
Heißwasser einfach	•
Heißwasser doppelt	•
Schwarzer Tee einfach	•
Schwarzer Tee doppelt	•

Burghardt Haustechnik Kröpelin

CVA 7440
Einbau-Kaffeevollautomat
im kombinierbaren Design mit patentiertem CupSensor für höchsten Kaffeegenuss.

EAN: 4002516139843 / Materialnummer: 11164100 / Alte Materialnummer: 29744040D

Kräutertee einfach	•
Kräutertee doppelt	•
Früchtetee einfach	•
Früchtetee doppelt	•
Grüner Tee einfach	•
Grüner Tee doppelt	•
Weißer Tee einfach	•
Weißer Tee doppelt	•
Japan Tee einfach	•
Japan Tee doppelt	•
Chai Latte einfach	•
Chai Latte doppelt	•
Kaffeekanne	•
Teekanne	•
Cappuccino doppelt	•
Latte Macchiato doppelt	•
Latte Macchiato einfach	•
Effizienz	
Energiesparender Eco-Mode einschaltbar	•
Leistungsaufnahme im Stand-by Modus in W	0,3
Leistungsaufnahme im vernetzten Bereitschaftsbetrieb in W	2,0
Zeitdauer bis automatisches Schalten in Aus-Zustand in min	20
Zeitdauer bis automatisches Schalten in Bereitschaftsbetrieb in min	20
Zeitdauer bis automatisches Schalten in vernetzten Bereitschaftsbetriebin min	20
Pflegekomfort	
Edelstahlfront mit CleanSteel-Oberfläche	•
Manuelle Entkalkung	•
Automatische Spülung der Milchleitung aus dem Wassertank	•
Komfortable Reinigungsprogramme	•
Automatische Spülfunktion	•
ComfortClean	•
Entnehmbare Milchleitung	•
Entnehmbare Brüheinheit	•
Wasserhärte einstellbar	•
Sicherheit	
Inbetriebnahmesperre	•
Technische Daten	
Minimale Nischenbreite in mm	560
Maximale Nischenbreite in mm	568
Minimale Nischenhöhe in mm	450
Maximale Nischenhöhe in mm	452
Nischentiefe in mm	500
Höhenverstellbarer Getränkeauslauf in cm	16,5
Höhenverstellbarer Getränkeauslauf in cm	4,0
Gerätebreite in mm	595

Burghardt Haushaltgeräetechnik Kröpelin

CVA 7440
Einbau-Kaffeevollautomat
im kombinierbaren Design mit patentiertem CupSensor für höchsten Kaffeegenuss.



EAN: 4002516139843 / Materialnummer: 11164100 / Alte Materialnummer: 29744040D

Gerätehöhe in mm	455
Gerätetiefe in mm	475
Tiefe bei geöffneter Tür in cm	108,0
Gesamtanschlusswert in kW	1,45
Spannung in V	220 - 240
Absicherung in A	10
Phasenanzahl	1
Länge der elektrischen Zuleitung in m	2,0
Mitgeliefertes Zubehör	
Milchbehälter aus Glas	•
Entkalkungstabletten	•
Reinigungstabletten	•
Reiniger für Milchleitungen	•
Miele Kaffee 250g	•
Verfügbare Displaysprachen	
Verfügbare Displaysprachen durch MultiLingua	□□□□□□□, □□, □□□□□, deutsch, dansk, english, english (AU), english (CA), english (GB), english (US), suomi, français, français (CA), français (FR), ελληνικά, italiano, □□□, □□□, hrvatski, bahasa malaysia, nederlands, norsk, polski, português, română, русский, svenska, srpski, slovenčina, slovenščina, español, čeština, türkçe, українська, magyar

Burghardt Hausgerätetechnik Kröpelin

CVA 7440
Einbau-Kaffeevollautomat
im kombinierbaren Design mit patentiertem CupSensor für höchsten Kaffeegenuss.

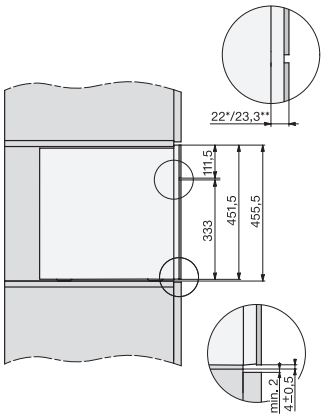

CVA7000, Seitenansicht (*Fußnote) (Skizze)
22 mm – Glas, 23,3 mm – Edelstahl

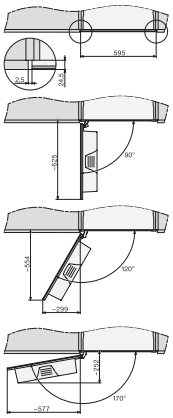

CVA7000, Draufsicht (Einbauskizze)

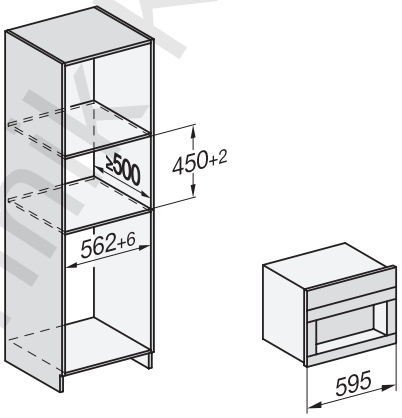

CVA7000 (Skizze)

Burghardt Hausgerätetechnik kröpelin