Miele

TE717I WP
T2 Wärmepumpentrockner
9 kg I SteamCare I QuickPowerDry I WoolDry | SilenceDrum



- Getestet auf 20 Jahre perfekte Wäschepflege*
- Wärmepumpen-Technologie – geringe Verbräuche, schonende Trocknung
- Mit QuickPowerDry trocknen Sie Ihre Wäsche in nur 49 Minuten**
- SteamCare reduziert die Bügelzeit um bis zu 50 % und frischt Ihre Kleidung auf
- Dank WoolDry werden Ihre Wolltextilien schonend in der Maschine getrocknet

* Während der Entwicklungsphase der Trocknerserie T1 / T2 hat Miele Modelle & Kernkomponenten mit 5000 Trockengängen (= 5 Trockengänge p. Woche für 50 Wochen p.a.) in div. Programmen getestet. Für die Haltbarkeit der Endprodukte wird keine Garantie übernommen. Mehr: miele.com/20years

** Laufzeit kann beladungsabhängig variieren. Zeit gemessen für 4 kg pflegeleichte Textilien mit 30 % Restfeuchte.



EAN: 4002517015757 / Materialnummer: 13059150 / Alte Materialnummer: 12E717I1D

Allgemeine Informationen	
Modellbezeichnung	TE717I WP
Materialnummer Hersteller	13059150
EAN-Nummer	4002517015757
Marketingklasse	Platinum
Bauform	
Säulenfähig	•
Side-by-Side	•
Unterschiebbar	•
Türanschlag	links
Bauart	
Produktmarke	T2
Wärmepumpentrockner	•
Design	
Gerätefarbe	Lotosweiß
Türdesign	Glastür, BlackEffect / Ozeanblau
Farbe Drehwahlschalter	Königsschwarz / Ring Ozeanblau
Blendenausführung	schräg
Bedienungsart	Drehwahlschalter
Display	ComfortSensor
Trockenergebnis	
Punktgenaue Trocknung PerfectDry	•
Duftsystem FragranceDos²	•
PowerDry	•
Intelligente Trommelreversierung	•
HygieneDry	•
Wäscheschonung	
SilenceDrum	•
Beladung in kg	9
Bedienkomfort	
Vernetzung mit Miele@home	•
Wash2Dry	•
Startvorwahl bis zu 24h	•
Restzeitanzeige	•
Tageszeitanzeige	•
Programmablauf-Anzeige	Nein
Trommelbeleuchtung	LED
Kondensatbehälter	•
Integrierte Kondenswasserableitung	•
AddLoad	•
Smart Extras	
Push-Nachrichten	•
Wash2Dry	•
AddProgrammes	•
Smart Extras	
MobileStart	•

Weitere Informationen zum Produkt finden Sie hier:
http://www.miele.de

Burghardt Hausgerätetechnik Kröpelin

TE717I WP
T2 Wärmepumpentrockner
9 kg I SteamCare I QuickPowerDry I WoolDry | SilenceDrum



EAN: 4002517015757 / Materialnummer: 13059150 / Alte Materialnummer: 12E717I1D

AI Diagnostics	•
RemoteUpdate	•
Sprachsteuerung Google	•
Smart Home Integration	•
Effizienz	
Reparierbarkeitsklasse (A – E)	A
Verbrauchsprognose	•
DryProtect	•
Wartungsfreier Wärmetauscher	•
DuraLife Motor	•
Effizienz	
Energieeffizienzklasse (A-G)	B
Kondensationseffizienzklasse (A-D)	A
Kondensationseffizienz in %	95
Gewichteter Energieverbrauch pro 100 Betriebszyklen im Programm "ECO Schranktrocken" in kWh	91
Luftschallemission im Standardprogramm "ECO Schranktrocken" in dB(A)re1pW	61
Luftschallemissionsklasse (A-D)	B
Programmlaufzeit im Programm "ECO Schranktrocken" in Min.	194
Trockenprogramme	
Automatic	•
Baumwolle	•
ECO	•
Pflegeleicht	•
Feinwäsche	•
Finish Wolle	•
Wolle	•
Express	•
Jeans	•
Outdoor	•
Imprägnieren	•
Sportwäsche	•
Lüften kalt	•
Lüften warm	•
Korbprogramm	•
Glätten	•
Bettwäsche	•
Hemden/Blusen	•
QuickPowerDry	•
QuickHygiene	•
PowerFresh	•
Daunen/Bettdecken	•
DryFresh	•
Trockenoptionen	
Knitterschutz	•
Schonen plus	•
Summer	•

Burghardt Haustechnik Kröpelin

TE717I WP
T2 Wärmepumpentrockner
9 kg I SteamCare I QuickPowerDry I WoolDry | SilenceDrum



EAN: 4002517015757 / Materialnummer: 13059150 / Alte Materialnummer: 12E717I1D

Quick	•
SingleDry	•
DryCare 40	•
AddProgrammes	•
Vorbügeln	•
Qualität	
Softrippen	•
Sicherheit	
PIN-Code	•
Anzeige "Behälter entleeren"	•
Anzeige "Filter reinigen"	•
Optische Schnittstelle	•
Technische Daten	
Abmessungen (H x B x T) in mm	850 x 596 x 644
Abmessungen in mm (Breite)	596
Abmessungen in mm (Höhe)	850
Abmessungen in mm (Tiefe)	644
Gerätetiefe bei geöffneter Tür in mm	1115
Gewicht in kg	56
Spannung in V	220 - 240
Absicherung in A	10
Frequenz in HZ	50
Gesamtanschlusswert in kW	1,45
Länge der elektrischen Zuleitung in m	2,0
Hermetisch geschlossen	•
Kältemittelart	R290
Kältemittelmenge in kg	0,14
Treibhauspotential Kältemittel in CO_2 e	3
Treibhauspotential Gerät in CO_2 e	0,45
Leuchtmittel tauschen	Kundendienst
Mitgeliefertes Zubehör	
Duftflakon	•
Gutschein für einen zweiten Duftflakon	•

Burghardt Haustechnik Kröpelin

TE717I WP
T2 Wärmepumpentrockner
9 kg I SteamCare I QuickPowerDry I WoolDry | SilenceDrum

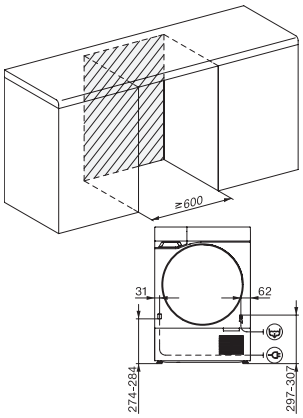

T2 mit Glastür, 17 Grad Blende, Maße in mm

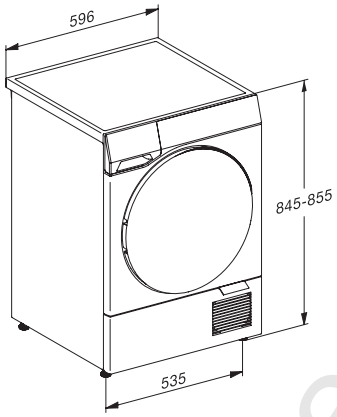

T2 mit Glastür, 17 Grad Blende, Maße in mm

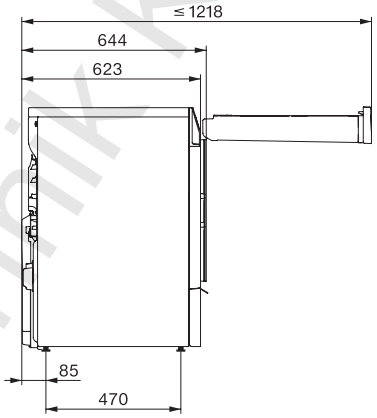

T2 mit Glastür, 17 Grad Blende, mit QuickPowerDry, Maße in mm

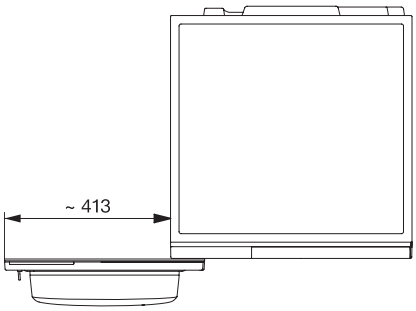

T2 mit Glastür, 17 Grad Blende, mit QuickPowerDry, Maße in mm

Burghardt Hausgerätetechnik Kröpelin