TWC640WP 8kg
T1 Wärmepumpentrockner:
8 kg I DirectSensor I Miele@home I DryProtect-Technologie I FragranceDos



- Getestet auf 20 Jahre perfekte Wäschepflege*
- Wärmepumpen-Technologie – geringe Verbräuche, schonende Trocknung
- -
- Vollständige App-Steuerung Ihres Trockners mit Miele@home**
- DryProtect sorgt für effiziente Leistung über die gesamte Lebensdauer des Trockners***

* Während der Entwicklungsphase der Trocknerserie T1 / T2 hat Miele Modelle & Kernkomponenten mit 5.000 Trockengängen (= 5 Trockengänge p. Woche für 50 Wochen p.a.) in div. Programmen getestet. Für die Haltbarkeit der Endprodukte wird keine Garantie übernommen. Mehr: miele.com/20years

** Zusätzliches digitales Angebot der Miele & Cie. KG. Abhängig von Modell und Land kann der Funktionsumfang variieren. Erforderlich ist Ihr Einverständnis zu den Allgemeinen Geschäftsbedingungen und Datenschutzhinweisen für digitale Produkte und Dienste von Miele in der Miele App. Miele behält sich das Recht vor, die digitalen Angebote jederzeit zu ändern oder einzustellen.

*** Patent Filtersystem EP 2 455 537



EAN: 4002516858249 / Materialnummer: 12694330 /
Alte Materialnummer: 12WC6402D

Allgemeine Informationen	
Modellbezeichnung	TWC640WP 8kg
Materialnummer Hersteller	12694330
EAN-Nummer	4002516858249
Marketingklasse	Gold
Bauform	
Säulenfähig	•
Side-by-Side	•
Unterschiebbar	•
Türanschlag	links, wechselbar
Bauart	
Produktmarke	T1 White Edition
Wärmepumpentrockner	•
Design	
Gerätefarbe	Lotosweiß
Blendenfarbe	Lotosweiß
Türdesign	Obsidianschwarz mit weißem Ring
Farbe Drehwahlschalter	Lotosweiß
Blendenausführung	5° geneigt
Bedienungsart	Drehwahlschalter
Display	DirectSensor weiß, 7-Segment
Trockenergebnis	
Punktgenaue Trocknung PerfectDry	•
Duftsystem FragranceDos	•
Intelligente Trommelreversierung	•
Wäscheschonung	
Schontrommel	•
Beladung in kg	8
Bedienkomfort	
Vernetzung mit Miele@home	•
Wash2Dry	•
Startvorwahl bis zu 24h	•
Restzeitanzeige	•
Programmablauf-Anzeige	Nein
Trommelbeleuchtung	LED
Kondensatbehälter	•
Integrierte Kondenswasserableitung	•
AddLoad	•
Smart Extras	
Push-Nachrichten	•
Wash2Dry	•
Smart Extras	
MobileStart	•
AI Diagnostics	•
RemoteUpdate	•
Sprachsteuerung Alexa	•

Weitere Informationen zum Produkt finden Sie hier:
http://www.miele.de

Burghardt Haushaltgeräte Kröpelin

TWC640WP 8kg
T1 Wärmepumpentrockner:
8 kg I DirectSensor I Miele@home I DryProtect-Technologie I FragranceDos



EAN: 4002516858249 / Materialnummer: 12694330 /
Alte Materialnummer: 12WC6402D

Sprachsteuerung Google	•
Smart Home Integration	•
Effizienz	
Reparierbarkeitsklasse (A – E)	A
DryProtect	•
Wartungsfreier Wärmetauscher	•
DuraLife Motor	•
Effizienz	
Energieeffizienzklasse (A-G)	C
Kondensationseffizienzklasse (A-D)	A
Kondensationseffizienz in %	95
Gewichteter Energieverbrauch pro 100 Betriebszyklen im Programm "ECO Schranktrocken" in kWh	95
Luftschallemission im Standardprogramm "ECO Schranktrocken" in dB(A)re1pW	64
Luftschallemissionsklasse (A-D)	B
Programmlaufzeit im Programm "ECO Schranktrocken" in Min.	170
Trockenprogramme	
Baumwolle	•
ECO	•
Pflegeleicht	•
Feinwäsche	•
Oberhemden	•
Finish Wolle	•
Express	•
Imprägnieren	•
Bettwäsche	•
Lüften warm/DryFresh	•
Trockenoptionen	
Knitterschutz	•
Schonen plus	•
Summer	•
Qualität	
Softrippen	•
Sicherheit	
PIN-Code	•
Anzeige "Behälter entleeren"	•
Anzeige "Filter reinigen"	•
Optische Schnittstelle	•
Technische Daten	
Abmessungen (H x B x T) in mm	850 x 596 x 643
Abmessungen in mm (Breite)	596
Abmessungen in mm (Höhe)	850
Abmessungen in mm (Tiefe)	643
Gewicht in kg	54
Spannung in V	220 - 240
Absicherung in A	10
Frequenz in HZ	50

Burghardt Haushaltgeräte Technik Kröpelin

TWC640WP 8kg
T1 Wärmepumpentrockner:
8 kg I DirectSensor I Miele@home I DryProtect-Technologie I FragranceDos



EAN: 4002516858249 / Materialnummer: 12694330 /
Alte Materialnummer: 12WC6402D

Gesamtanschlusswert in kW	1,10
Länge der elektrischen Zuleitung in m	2,0
Hermetisch geschlossen	•
Kältemittelart	R290
Kältemittelmenge in kg	0,14
Treibhauspotential Kältemittel in CO_2 e	3
Treibhauspotential Gerät in CO_2 e	0,42
Leuchtmittel tauschen	Kundendienst
Mitgeliefertes Zubehör	
Duftflakon	•
Gutschein für einen zweiten Duftflakon	•

Burghardt Hausgerätetechnik Kröpelin

TWC640WP 8kg
T1 Wärmepumpentrockner:
8 kg I DirectSensor I Miele@home I DryProtect-Technologie I FragranceDos

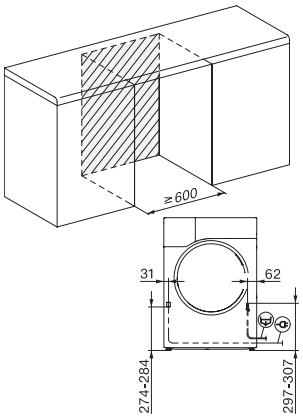

T1 Skizze, 5 Grad Blende, Maße in mm

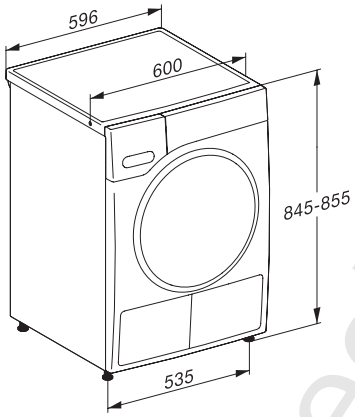

T1 Skizze, 5 Grad Blende, Maße in mm

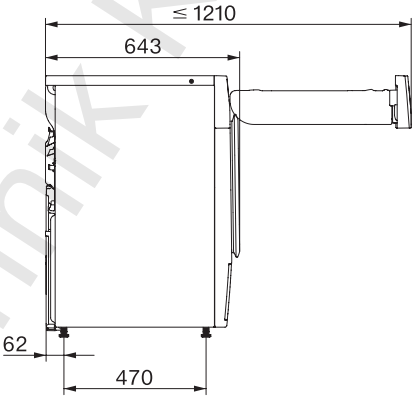

T1 Skizze, 5 Grad Blende, mit Sichtfenster, Maße in mm

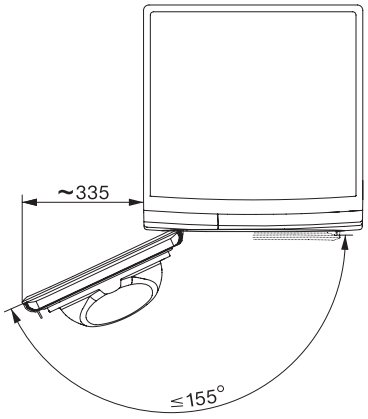

T1 Skizze, 5 Grad Blende, Maße in mm

Burghardt Hausgerätetechnik Kröpelin