# WE720I WPS
## W2 Waschmaschine Frontlader
## A-30%* I 9 kg I 1400 U/min I QuickPowerWash I SteamCare




EAN: 4002517040377 / Materialnummer: 13141750 / Alte Materialnummer: 11E720I2D

- Getestet auf 20 Jahre perfekte Wäschepflege*
- Noch mehr Energie sparen mit A -30 %**
- QuickPowerWash sorgt für effiziente und schnelle Ergebnisse in nur 49 Minuten***
- SteamCare reduziert die Bügelzeit um bis zu 50 % und frischt Ihre Kleidung auf
- Vollständige App-Steuerung Ihrer Waschmaschine mit Miele@home****

* Während der Entwicklungsphase der Waschmaschinenserie W1 / W2 hat Miele Modelle & Kernkomponenten mit 5000 Waschgängen (= 5 Wäschen p. Woche für 50 Wochen p.a.) in div. Programmen getestet. Für die Haltbarkeit der Endprodukte wird keine Garantie übernommen. Mehr: miele.com/20years

** 30 % sparsamer als der Grenzwert (52) der Energieeffizienzklasse A.

*** Dies gilt für alle Miele Waschmaschinen, die eine Realisierung der in der Zusammenfassung des Prüfberichtes WL 1110/18 dargestellten verfahrens- und maschinentechnischen Parameter ermöglichen.

**** Zusätzliches digitales Angebot der Miele & Cie. KG. Abhängig von Modell und Land kann der Funktionsumfang variieren. Erforderlich ist Ihr Einverständnis zu den Allgemeinen Geschäftsbedingungen und Datenschutzhinweisen für digitale Produkte und Dienste von Miele in der Miele App. Miele behält sich das Recht vor, die digitalen Angebote jederzeit zu ändern oder einzustellen.




| | |
|---|---|
| **Allgemeine Informationen** | |
| Modellbezeichnung | WE720I WPS |
| Materialnummer Hersteller | 13141750 |
| EAN-Nummer | 4002517040377 |
| Marketingklasse | Gold |
| **Bauform** | |
| Säulenfähig | • |
| Side-by-Side | • |
| Unterschiebbar | • |
| Türanschlag | rechts |
| **Bauart** | |
| Produktmarke | W2 |
| Frontlader | • |
| **Schleudern** | |
| Max. Schleuderdrehzahl | 1400 |
| Spülstop | • |
| Funktion "ohne Schleudern" | • |
| **Design** | |
| Gerätefarbe | Lotosweiß |
| Türdesign | Lotosweiß / Königsschwarz |
| Farbe Drehwahlschalter | Lotosweiß / Ring Königsschwarz |
| Blendenausführung | schräg |
| Bedienungsart | Drehwahlschalter |
| Display | ComfortSensor |
| **Reinigungsleistung** | |
| Portionsgerechte Dosierung CapDosing | • |
| AddProgrammes | • |
| **Wäscheschonung** | |
| Beladung in kg | 9 |
| **Bedienkomfort** | |
| Vernetzung mit Miele@home | • |
| Startvorwahl bis zu 24h | • |
| Restzeitanzeige | • |
| Tageszeitanzeige | • |
| MultiLingua | • |
| AutoClean Einspülkasten | • |
| AddLoad | • |
| **Smart Extras** | |
| Waschassistent | • |
| AddProgrammes | • |
| RemoteUpdate | • |
| Push-Nachrichten | • |
| Smart Home Integration | • |
| **Smart Extras** | |
| MobileStart | • |
| AI Diagnostics | • |

Weitere Informationen zum Produkt finden Sie hier:
http://www.miele.de

Bungert Hausgerätetechnik Kröpelin

Miele

# WE720I WPS
## W2 Waschmaschine Frontlader
## A-30%* I 9 kg I 1400 U/min I QuickPowerWash I SteamCare




EAN: 4002517040377 / Materialnummer: 13141750 / Alte Materialnummer: 11E720I2D

| | |
|---|---|
| **Effizienz** | |
| Energieeffizienzklasse (A – G) | A |
| Sparsamer als der Grenzwert (52) der Energieeffizienzklasse A | 30% |
| Gewichteter Energieverbrauch pro 100 Betriebszyklen für den Waschzyklus in kWh | 35 |
| Gewichteter Wasserverbrauch pro Betriebszyklus in l | 47 |
| Schleudereffizienzklasse (A – G) | B |
| Luftschallemissionsklasse (beim Schleudern; A – D) | A |
| Luftschallemission beim Schleudern in dB(A) re1pW | 72 |
| Dauer des Programms "ECO 40-60" bei Nennkapazität | 229 |
| Leistungsaufnahme im Aus-Zustand in W | 0,50 |
| Leistungsaufnahme im Stand-by Modus in W | 0,50 |
| Leistungsaufnahme im vernetzten Bereitschaftsbetrieb in W | 2,00 |
| Zeitdauer bis automatisches Schalten in Aus-Zustand in min | 15 |
| Zeitdauer bis automatisches Schalten in Bereitschaftsbetrieb in min | 15 |
| Zeitdauer bis automatisches Schalten in vernetzten Bereitschaftsbetrieb in min | 15 |
| Automatische Beladungserkennung FlexLoad | • |
| Verbrauchsprognose | • |
| Niedrigtemperaturwaschen "kalt" und "20°C" | • |
| Mengenautomatik | • |
| Wassermengenzähler | • |
| Schaumregulierung | • |
| **Waschprogramme** | |
| QuickPowerWash | • |
| Baumwolle | • |
| Pflegeleicht | • |
| Feinwäsche | • |
| Wolle (Handwäsche) | • |
| Express 20 | • |
| Dunkles/Jeans | • |
| Outdoor | • |
| Imprägnieren | • |
| Maschine reinigen | • |
| Nur Spülen | • |
| ECO 40-60 | • |
| Hemden/Blusen | • |
| PowerFresh | • |
| Bettwäsche | • |
| **Waschoptionen** | |
| Kurz | • |
| Einweichen | • |
| Vorwäsche | • |
| Wasser plus | • |
| Zusätzlicher Spülgang | • |
| Vorbügeln mit Dampf | • |

Burghardt Haushaltstechnik Kröpelin

WE720I WPS
W2 Waschmaschine Frontlader
A-30%* I 9 kg I 1400 U/min I QuickPowerWash I SteamCare




EAN: 4002517040377 / Materialnummer: 13141750 / Alte Materialnummer: 11E720I2D

| | |
|---|---|
| Summer | • |
| **Sicherheit** | |
| Wasserschutzsystem | Waterproof-System |
| PIN-Code | • |
| Optische Schnittstelle | • |
| **Technische Daten** | |
| Abmessungen (H x B x T) in mm | 850 x 596 x 636 |
| Abmessungen (H x B x T) in mm | 850 x 596 x 632 |
| Abmessungen (H x B x T) in mm | 850 x 596 x 636 |
| Abmessungen in mm (Breite) | 596 |
| Abmessungen in mm (Höhe) | 850 |
| Abmessungen in mm (Tiefe) | 636 |
| Abmessungen in mm (Tiefe) | 632 |
| Gerätetiefe bei geöffneter Tür in mm | 1088 |
| Gerätetiefe ohne Tür in mm | 600 |
| Gewicht in kg | 87 |
| Spannung in V | 220 - 240 |
| Absicherung in A | 10 |
| Frequenz in HZ | 50 |
| Gesamtanschlusswert in kW | 2,10 - 2,40 |
| Länge Wasserablaufschlauch in m | 1,50 |
| **Verfügbare Displaysprachen** | |
| Verfügbare Displaysprachen durch MultiLingua | deutsch, english (GB), français (FR), ελληνικά, italiano, hrvatski, nederlands, polski, română, srpski, slovenščina, türkçe, magyar |

Burghardt Hausgerätetechnik Kröpelin

WE720I WPS
W2 Waschmaschine Frontlader
A-30%* I 9 kg I 1400 U/min I QuickPowerWash I SteamCare

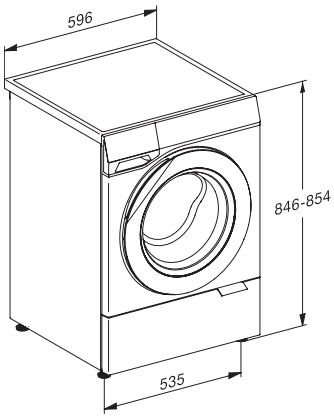


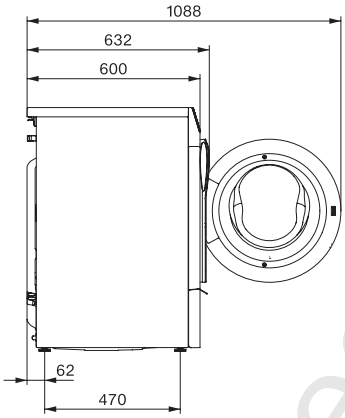


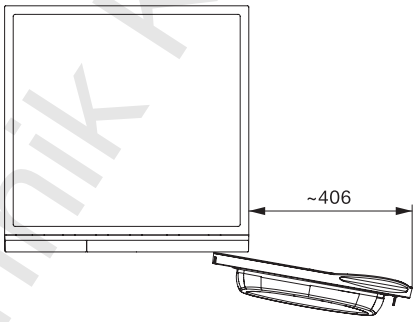


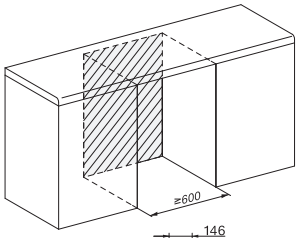


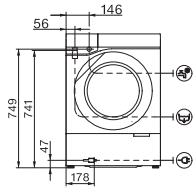


Burghardt Hausgerätetechnik Kröpelin