Miele

WE770Q WPS
W2 Waschmaschine Frontlader
A-30%* I 10 kg I 1600 U/min I TwinDos I QuickPowerWash I SteamCare

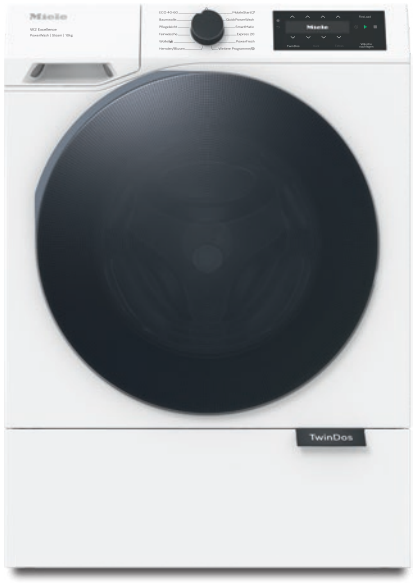

EAN: 4002517015610 / Materialnummer: 13060250 / Alte Materialnummer: 11E770Q2D

- Getestet auf 20 Jahre perfekte Wäschepflege*
- Noch mehr Energie sparen mit A -30 %**
- Sparen Sie mit TwinDos® bis zu 40 % Waschmittel dank automatischer Dosierung***
- QuickPowerWash sorgt für effiziente und schnelle Ergebnisse in nur 49 Minuten****
- SteamCare reduziert die Bügelzeit um bis zu 50 % und frischt Ihre Kleidung auf

* Während der Entwicklungsphase der Waschmaschinenserie W1 / W2 hat Miele Modelle & Kernkomponenten mit 5000 Waschgängen (= 5 Wäschen p. Woche für 50 Wochen p.a.) in div. Programmen getestet. Für die Haltbarkeit der Endprodukte wird keine Garantie übernommen. Mehr: miele.com/20years

** 30 % sparsamer als der Grenzwert (52) der Energieeffizienzklasse A.

*** 40 % Einsparung im Vergleich zu manueller Dosierung und basierend auf internen Testergebnissen.

**** Dies gilt für alle Miele Waschmaschinen, die eine Realisierung der in der Zusammenfassung des Prüfberichtes WL 1110/18 dargestellten verfahrens- und maschinentechnischen Parameter ermöglichen.



Allgemeine Informationen	
Modellbezeichnung	WE770Q WPS
Materialnummer Hersteller	13060250
EAN-Nummer	4002517015610
Marketingklasse	Platinum
Bauform	
Säulenfähig	•
Side-by-Side	•
Unterschiebbar	•
Türanschlag	rechts
Bauart	
Produktmarke	W2
Frontlader	•
Schleudern	
Max. Schleuderdrehzahl	1600
Spülstop	•
Funktion "ohne Schleudern"	•
Design	
Gerätefarbe	Lotosweiß
Türdesign	Glastür, BlackEffect / Ozeanblau
Farbe Drehwahlschalter	Königsschwarz / Ring Ozeanblau
Blendenausführung	schräg
Bedienungsart	Drehwahlschalter
Display	ComfortSensor
Reinigungsleistung	
Automatische Waschmitteldosierung TwinDos	•
Portionsgerechte Dosierung CapDosing	•
Fleckenoption	•
AddProgrammes	•
Wäscheschonung	
Beladung in kg	10
Bedienkomfort	
Vernetzung mit Miele@home	•
Startvorwahl bis zu 24h	•
Restzeitanzeige	•
Tageszeitanzeige	•
Trommelbeleuchtung	LED
MultiLingua	•
AutoClean Einspülkasten	•
AddLoad	•
Smart Extras	
Füllstände	•
Waschassistent	•
AddProgrammes	•
RemoteUpdate	•
Push-Nachrichten	•

Weitere Informationen zum Produkt finden Sie hier:
http://www.miele.de

Burghardt Hausgerätetechnik Kröpelin

WE770Q WPS
W2 Waschmaschine Frontlader
A-30%* I 10 kg I 1600 U/min I TwinDos I QuickPowerWash I SteamCare

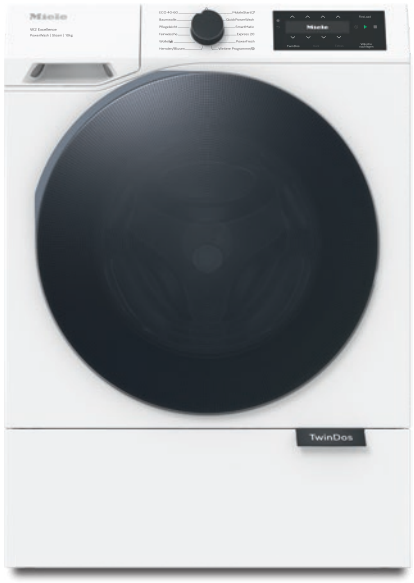

EAN: 4002517015610 / Materialnummer: 13060250 / Alte Materialnummer: 11E770Q2D

Smart Home Integration	•
Smart Extras	
MobileStart	•
AI Diagnostics	•
Effizienz	
Energieeffizienzklasse (A – G)	A
Sparsamer als der Grenzwert (52) der Energieeffizienzklasse A	30%
Gewichteter Energieverbrauch pro 100 Betriebszyklen für den Waschzyklus in kWh	36
Gewichteter Wasserverbrauch pro Betriebszyklus in l	47
Schleudereffizienzklasse (A – G)	A
Luftschallemissionsklasse (beim Schleudern; A – D)	A
Luftschallemission beim Schleudern in dB(A) re1pW	72
Dauer des Programms "ECO 40-60" bei Nennkapazität	239
Leistungsaufnahme im Aus-Zustand in W	0,50
Leistungsaufnahme im Stand-by Modus in W	0,50
Leistungsaufnahme im vernetzten Bereitschaftsbetrieb in W	2,00
Zeitdauer bis automatisches Schalten in Aus-Zustand in min	15
Zeitdauer bis automatisches Schalten in Bereitschaftsbetrieb in min	15
Zeitdauer bis automatisches Schalten in vernetzten Bereitschaftsbetrieb in min	15
Automatische Beladungserkennung FlexLoad	•
Verbrauchsprognose	•
Niedrigtemperaturwaschen "kalt" und "20°C"	•
Mengenautomatik	•
Wassermengenzähler	•
Schaumregulierung	•
Waschprogramme	
QuickPowerWash	•
Baumwolle	•
Pflegeleicht	•
Feinwäsche	•
Seide (Handwäsche)	•
Wolle (Handwäsche)	•
Express 20	•
Dunkles/Jeans	•
Outdoor	•
Imprägnieren	•
Sportwäsche	•
Sportschuhe	•
Maschine reinigen	•
Nur Spülen	•
ECO 40-60	•
Hemden/Blusen	•
PowerFresh	•
Daunen/Bettdecken	•

Burghardt Haustechnik Kröpelin

WE770Q WPS
W2 Waschmaschine Frontlader
A-30%* I 10 kg I 1600 U/min I TwinDos I QuickPowerWash I SteamCare

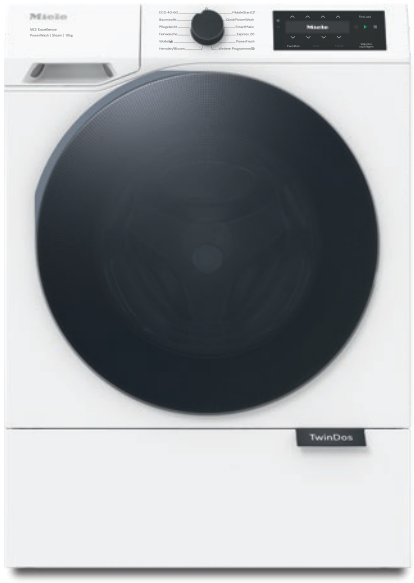

EAN: 4002517015610 / Materialnummer: 13060250 / Alte Materialnummer: 11E770Q2D

Gardinen/Vorhänge	•
Neue Kleidung	•
SmartMatic®	•
Nur Vorbügeln	•
Trommel reinigen	•
Bettwäsche	•
Waschoptionen	
SingleWash	•
Kurz	•
Einweichen	•
Vorwäsche	•
Wasser plus	•
Zusätzlicher Spülgang	•
Extra leise	•
Vorbügeln mit Dampf	•
Summer	•
Hygiene plus	•
Energiesparen	•
Sicherheit	
Wasserschutzsystem	Waterproof-System
PIN-Code	•
Optische Schnittstelle	•
Technische Daten	
Abmessungen (H x B x T) in mm	850 x 596 x 621
Abmessungen in mm (Breite)	596
Abmessungen in mm (Höhe)	850
Abmessungen in mm (Tiefe)	621
Gerätetiefe bei geöffneter Tür in mm	1092
Gerätetiefe ohne Tür in mm	600
Gewicht in kg	89
Spannung in V	220 - 240
Absicherung in A	10
Frequenz in HZ	50
Gesamtanschlusswert in kW	2,10 - 2,40
Länge Wasserablaufschlauch in m	1,50
Mitgeliefertes Zubehör	
UltraPhase 1 + 2	•
Gutschein für 5 Kartuschen Miele UltraPhase	•
Verfügbare Displaysprachen	
Verfügbare Displaysprachen durch MultiLingua	deutsch, english (GB), français (FR), ελληνικά, italiano, hrvatski, nederlands, polski, română, srpski, slovenščina, türkçe, magyar

Burghardt Haushaltstechnik Kröpelin

WE770Q WPS
W2 Waschmaschine Frontlader
A-30%* I 10 kg I 1600 U/min I TwinDos I QuickPowerWash I SteamCare

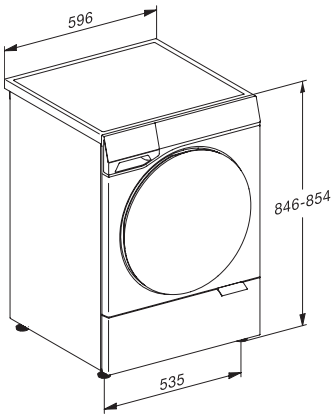

W2 mit Glastür, 17 Grad Blende, Maße in mm

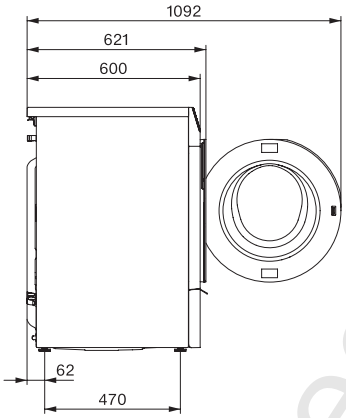

W2 mit Glastür, 17 Grad Blende, Maße in mm

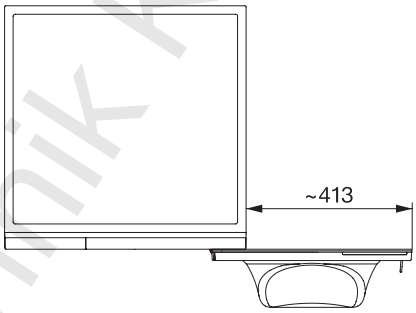

W2 mit Glastür, 17 Grad Blende, Maße in mm

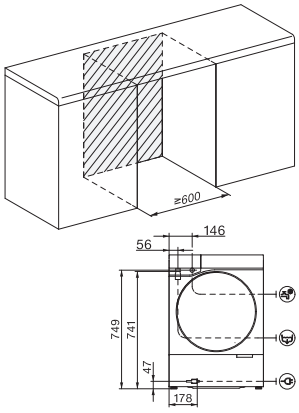

Burghardt Hausgerätetechnik Kröpelin